# ECLIPSE CROSS

MITSUBISHI MOTORS
Drive your Ambition

## Awaken The Explorer in You

New destinations. Unprecedented encounters. The ECLIPSE CROSS gives you the confidence to boldly take that first step into the unknown. It’s the stylish coupe SUV that adds enjoyment to your daily life.

## Drive your Ambition

Note: Some equipment may vary by market. Please consult your local Mitsubishi Motors dealer/distributor for details.

## أيقـظ المستكـشـف بداخـلك.

إكليبس كروس السيارة الكوبيه متعددة الإستخدامات تمنحك الثقة المطلقة لتبدأ خطواتك الأولي نحو

المستقبل بجرأه وثبات

## أطلق العنان لطموحاتك

ملاحظة: قد تختلف بعض التجهيزات حسب السوق. لمزيد من المعلومات، يرجى التواصل مع وكيل/ موزع ميتسوبيشي موتورز المحلي.

لا يوجد طريق مثالي لتحقيق النجاح
فالطريق ملئ بالعقبات والمنعطفات
الغير متوقعة لكن أيا كانت الوجهة
التي تقصدها, تساعدك إكليبس
كروس علي إكتشاف شغفك
الحقيقي للوصول إلي أهدافك.

There's no ideal path to success—
it's full of unexpected turns
and curves. However unique
your destination, the ECLIPSE
CROSS helps you discover your
passions to guide you to
your goals.

# Confidence on any road.

The ECLIPSE CROSS responds faithfully to driver input, putting you in control. Its immediate, responsive handling provides maximum driving enjoyment and safety you can count on.

# قيادة بثقة مطلقة على جميع الطرق

لمزيد من التحكم والسيطرة على السيارة, تستجيب إكليبس كروس بدقة متناهية لأوامر السائق. هذه الاستجابة السريعة والفورية توفر أقصى قدر من متعة القيادة, ومستويات عالية من الأمان يمكنك الاعتماد عليها دائماً.

**نظام التحكم الفائق بجميع العجلات**
**تحكم كامل على كافة ظروف الطريق**

التحكم الفائق بجميع العجلات هو نظام التحكم المتكامل في ديناميكيات السيارة القائم على الدفع الرباعي الدائم من ابتكار ميتسوبيشي موتورز, والذي يعمل على تحسين القيادة وقوة الفرملة للحد الأقصى في كل عجلة للحصول علي قوة إضافية, وانعطاف أفضل على المنحنيات, ومزيد من الثبات والاستقرار في كافة ظروف القيادة.

**SUPER ALL WHEEL CONTROL**
**Complete control in any road condition**

S-AWC is Mitsubishi Motors' full-time, 4WD-based integrated vehicle dynamics control system that optimises driving and braking power at each wheel for more power, better cornering, and better stability in any driving condition.

**أنماط القيادة**

**Drive Mode**

نمط القيادة على الحصى (الطرق الوعرة)
GRAVEL Mode (Rough roads)

نمط القيادة على الثلج (الطرق المغطاة بالثلوج)
SNOW Mode (Snow-covered roads)



النمط العادي (الطرق الممهدة)
NORMAL Mode (Paved roads)

- نظام التحكم الفائق بجميع العجلات S-AWC هو نظام دعم للسائق, يساعد السائق في عمليات الفرملة والقيادة بالنسبة للسيارات غير المجهزة بهذا النظام, فإن القيادة الآمنة مطلوبة مثل تقليل السرعة قبل الدخول إلى منحنى. السائق يتحمل المسؤولية دائماً عن القيادة بحذر وبصورة آمنة.
- عند القيادة على طرق مغطاة بالثلوج, يرجى التأكد من استخدام إطارات خاصة بموسم الشتاء.

- S-AWC is a driver support system that assists the driver with braking and driving operations. As with vehicles without this system, safe driving is required such as decelerating before entering a curve. The driver is always responsible for safe and attentive driving.
- When driving on snow-covered roads, please make sure to use winter tyres.

ملاحظة: قد تختلف بعض التجهيزات حسب السوق. لمزيد من المعلومات, يرجى التواصل مع وكيل/ موزع ميتسوبيشي موتورز المحلي.
Note: Some equipment may vary by market. Please consult your local Mitsubishi Motors dealer/distributor for details.

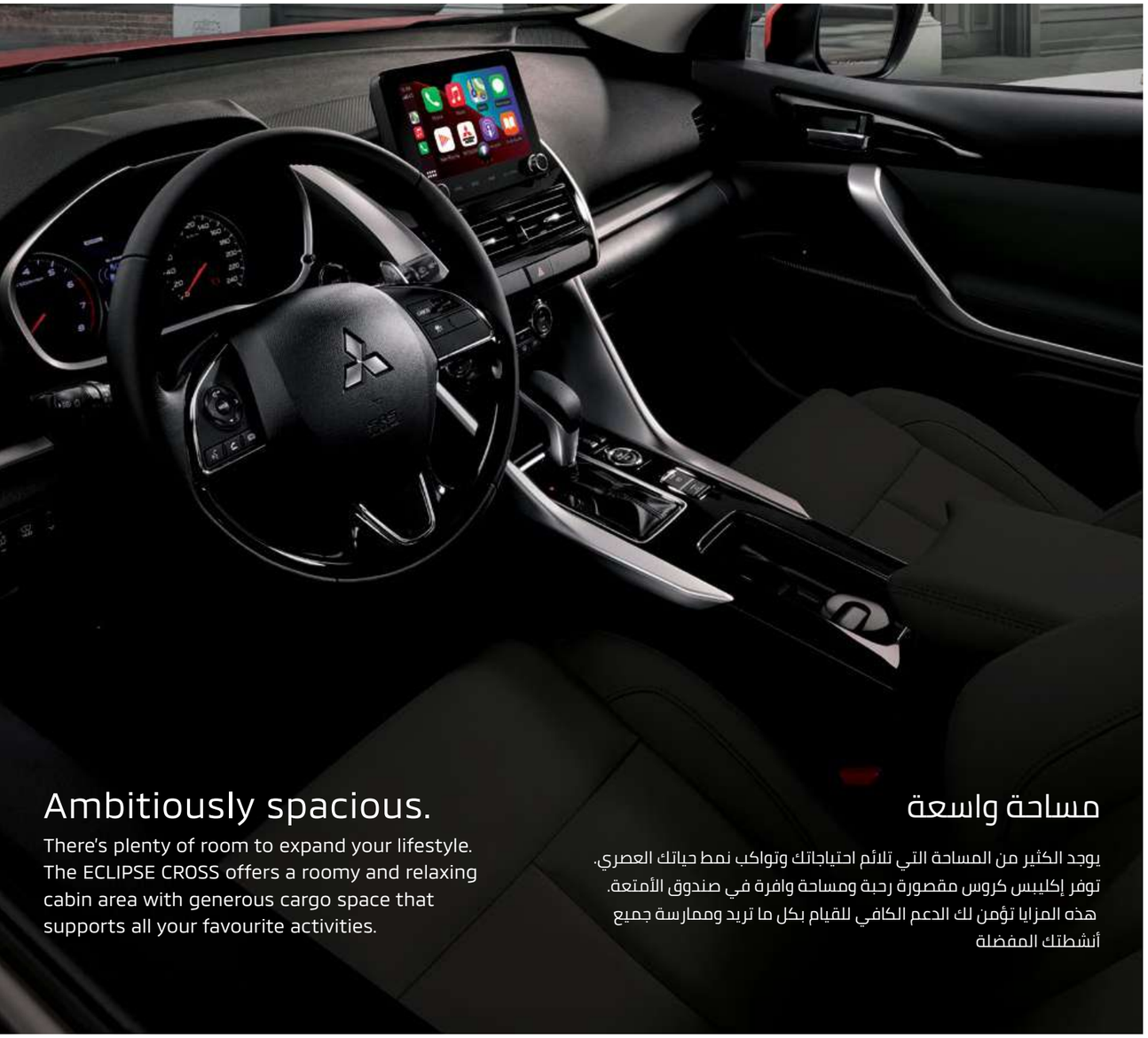

# Ambitiously spacious.

There's plenty of room to expand your lifestyle. The ECLIPSE CROSS offers a roomy and relaxing cabin area with generous cargo space that supports all your favourite activities.

# مساحة واسعة

يوجد الكثير من المساحة التي تلائم احتياجاتك وتواكب نمط حياتك العصري. توفر إكليبس كروس مقصورة رحبة ومساحة وافرة في صندوق الأمتعة. هذه المزايا تؤمن لك الدعم الكافي للقيام بكل ما تريد وممارسة جميع أنشطتك المفضلة

**نظام صوتي مع نظام شاشة متصل بالهاتف الذكي بنظام أبل كار بلاي/ أندرويد أوتو**

ما عليك سوى توصيل هاتفك الذكي بمنفذ USB لاستخدام تطبيقاتك المفضلة, تصفح الخرائط, تشغيل الموسيقى, إجراء المكالمات الهاتفية بدون استخدام اليدين, وغير ذلك الكثير.

**Smartphone Link Display Audio with Apple car play/ Android Auto**

Simply connect your smartphone to the USB port to use your favourite apps to browse maps, play music, makehands-free calls, and more

Works with Apple CarPlay | works with androidauto

ملاحظة: قد تختلف بعض التجهيزات حسب السوق. لمزيد من المعلومات, يرجى التواصل مع وكيل/ موزع ميتسوبيشي موتورز المحلي.
Note: Some equipment may vary by market. Please consult your local Mitsubishi Motors dealer/distributor for details.

واجه تحديات جديدة وأشبع إحتياجاتك مع إكليبس كروس الجديدة.افعل ما تريد وقت ما تشاء فيمكنك القيام بكل ذلك فورا مع هذه المساحة الكبيرة وسهولة تلبية إحتياجاتك.

Face new challenges and satisfy your needs with the new Eclipse Cross.
Do what you want, when you want.
You an do it all at once with this large space and ease of meeting your desires.

**مساحة كافية للأمتعة**

قم بتحميل ما يصل إلى أربع حقائب جولف مقاس 9 بوصة في المنطقة الواسعة المخصصة للأمتعة. يمكن بسهولة ثني المقاعد الخلفية القابلة للطي والتقسيم بنسبة 6:4 لتوفير مساحة أكبر للأمتعة.

**Luggage space**

Load up to four 9-inch golf bags in the spacious luggage area. The 6:4 split rear seats can be easily folded down for even more cargo space.

**مقعد خلفي قابل للإمالة بـ 9 درجات**

تتميز المقاعد الخلفية بخاصية الإمالة بـ 9 درجات لضبط المقاعد وفق الوضع المفضل للركاب للاستمتاع برحلة مريحة.

**9-step reclining rear seat**

The rear seats have a 9-step reclining feature to set the seats to your preferred position for a comfortable driving experience.

ملاحظة: قد تختلف بعض التجهيزات حسب السوق. لمزيد من المعلومات, يرجى التواصل مع وكيل/ موزع ميتسوبيشي موتورز المحلي.
Note: Some equipment may vary by market. Please consult your local Mitsubishi Motors dealer/distributor for details.

## LINE-UP

## قائمة الموديل

●السيارات المجهزة بمقاعد مكسوة بجلود أصلية تستخدم الجلد الصناعي لجزء من سطح المقعد، والجوانب، والجزء الخلفي، ومسند الرأس، ومسند الذراع الأوسط الخلفي، وحواف الأبواب.
ملاحظة: قد تختلف الألوان المعروضة قليلاً عن الألوان الفعلية بسبب عملية الطباعة. يرجى استشارة وكيل/ موزع ميتسوبيشي موتورز المحلي لمعرفة الألوان الفعلية.

●Vehicles with genuine leather seats use synthetic leather for a part of the seat surface, sides, backside, headrest, rear centre armrest, and door trim fabric.
Note: Colours shown may differ slightly from actual colours due to printing process. Please consult your local Mitsubishi Motors dealer/distributor for actual colours.



## BODY COLOUR

## لون الهيكل

ماسي أحمر
Red Diamond

أبيض نقي
White Solid

برونزي معدني
Bronze Metallic

فضي استرليني معدني
Sterling Silver Metallic

أزرق فاتح ميكا
Lightning Blue Mica

أسود ميكا
Black Mica

رمادي تيتانيوم معدني
Titanium Grey Metallic

ملاحظة: قد تختلف بعض التجهيزات حسب السوق. لمزيد من المعلومات، يرجى التواصل مع وكيل/ موزع ميتسوبيشي موتورز المحلي.
Note: Some equipment may vary by market. Please consult your local Mitsubishi Motors dealer/distributor for details.



## DIMENSIONAL VIEWS

## الأبعاد

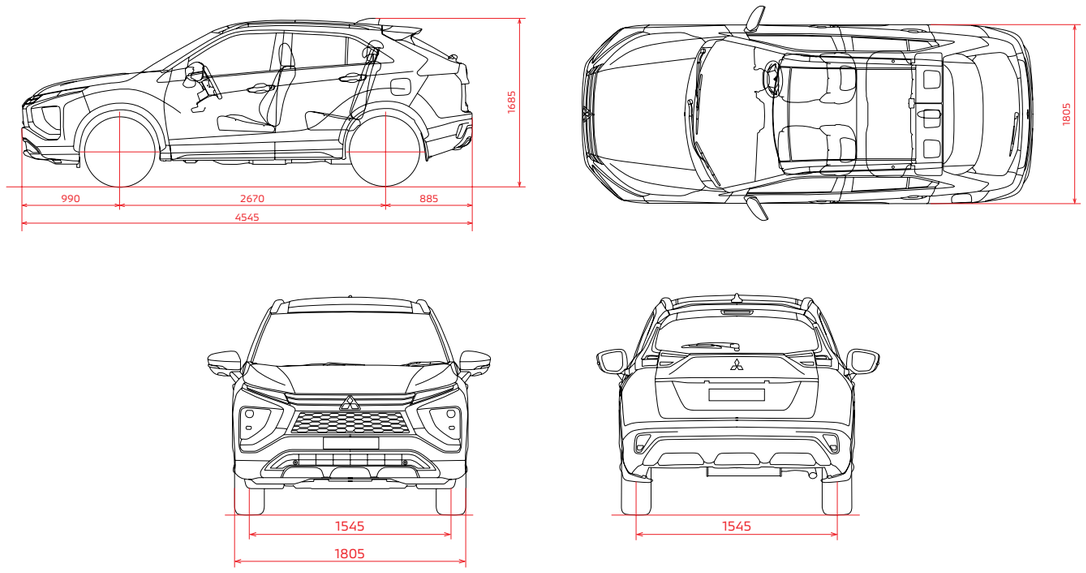


جميع القياسات بالملليمتر
All measurements in millimeters

## Eclipse Cross Specifications

| Grade | | GLX-2WD | | GLS 2WD | | GLS 4WD (S-AWC) | الفئة |
|---|---|---|---|---|---|---|---|
| Models' Grades | | Insport | Insport Plus (NEW) | Inspire | Instyle | Infinity (New Pack) | الموديل |
| **Performance, Drivetrain and Chassis** | | | | | | | **الأداء** |
| Engine Capacity | | 1.5 L Turbo | | | | | المحرك |
| Engine Type | | 16 valve inline 4 cylinder DOHC MIVEC Dual (Direct & Indirect) Injection turbocharged | | | | | نوع المحرك |
| Max.Power kw (HP)/rpm | | 110(150)/5500 | | | | | الطاقة القصوى |
| Max Torque (N.m / rpm ) | | 250/2000-3500 | | | | | أقصى عزم |
| Transmission | | CVT-Sport mode 8 speed ( with Oil Cooler) | | | | | ناقل الحركة |
| Drive type | | Front Wheel Drive 2WD | | | | S/AWC- (Super All Wheel Control) | نظام الدفع |
| Suspension | Front | Macpherson Strut with Coil Spring and Stabilizer | | | | | نظام التعليق الأمامي |
| | Rear | Multi-link and Stabilizer | | | | | نظام التعليق الخلفي |
| Fuel Tank Capacity and Gasoline Rate | | 63L- Gasoline RON 92 and Above | | | | 60L- Gasoline RON 92 and Above | سعة خزان الوقود |
| Tires | | 18 Inches Alloy Wheel Machine Finished 2-Tone | | | | | الاطارات |
| Brakes | Front | Ventilated Disc | | | | | المكابح |
| | Rear | Solid Disc | | | | | |
| | Electric parking brake ( EPB) with brake auto hold | | | ■ | ■ | ■ | |
| Electric Power Steering | | ■ | ■ | ■ | ■ | ■ | نظام التوجيه الكهربائي |
| Ground Clearance | | 180 mm | | | | | أرتفاع السيارة عن الأرض |
| **Advanced Safety & Security** | | | | | | | **السلامة و الأمان** |
| Airbags | | 7 Airbags | | | | | وسائد هوائية |
| Electronic Brake Distribution (EBD) | | ■ | ■ | ■ | ■ | ■ | نظام توزيع الفرامل الالكتروني المضاد للأنغلاق |
| Anti-lock Brake System (ABS) | | ■ | ■ | ■ | ■ | ■ | نظام الفرامل المانعة للانزلاق |
| Hill start assist control | | ■ | ■ | ■ | ■ | ■ | نظام المساعده عند البدء على المرتفعات |
| Active Stability Control ( ASC/ESP) | | ■ | ■ | ■ | ■ | ■ | نظام التوازن الالكتروني للسيارة |
| Brake Assist System | | ■ | ■ | ■ | ■ | ■ | نظام تعزيز قوة الفرامل |
| Traction Control | | ■ | ■ | ■ | ■ | ■ | نظام التحكم في الجر |
| Active YAW Control | | ■ | ■ | ■ | ■ | ■ | نظام الحفاظ على ثبات السيارة عند الدوران وفي المنحنيات |
| Cruise Control | | ■ | ■ | ■ | ■ | ■ | مثبت سرعة |
| 8 Parking Corner Sensors (Front x4, Rear x4) | | | | | ■ | ■ | حساسات الركن 8 اتجاهات |
| Ultrasonic Misacceleration Mitigation System [UMS] | | | | | ■ | ■ | نظام تخفيف أثار سوء التسارع بالموجات فوق الصوتية [UMS] |
| Anti - Theft protection device ( horn , turn , buzzer ) with extra horn , indicator , hood | | ■ | ■ | ■ | ■ | ■ | جهاز انذار |
| ISO - fix child restraint seat Anchor x 2 and tether anchor x 2 | | ■ | ■ | ■ | ■ | ■ | مكان تثبيت مقعد أطفال بالمقاعد الخلفية |
| Engine Immobilizer | | ■ | ■ | ■ | ■ | ■ | مانع اداراه المحرك للحمايه ضد السرقه |
| Rise Body | | ■ | ■ | ■ | ■ | ■ | هيكل السيارة معزز بتقنية RISE |
| **Exterior Package (Bumpers, Skid Plate, Moulding and Radiators)** | | | | | | | **الشكل الخارجي** |
| M-Line GLX (Black)- Midline | | ■ | ■ | | | | M-Line GLX (Black)- Midline |
| H-Line GLS (Silver and Black)- Highline | | | | ■ | ■ | | H-Line GLS (Silver and Black)- Highline |
| P-Line GLS AWD (Color Key and Glossy Black)- Premium | | | | | | ■ | P-Line GLS AWD (Color Key)- Premium |
| **Exterior Features** | | | | | | | **التجهيزات الخارجية** |
| Privacy Glass (Rear and Tailgate) | | ■ | ■ | ■ | ■ | ■ | زجاج تعتيم ملون جانبي خلفي |
| New Design 18" Sport Alloy wheel | | ■ | ■ | ■ | ■ | ■ | جنوط رياضية مقاس 18" |
| New Design 18" Sport Alloy wheel Spare Tire | | ■ | ■ | ■ | ■ | ■ | جنط احتياطي رياضي مقاس 18" |
| Roof Spoiler with LED high mount stop light | | ■ | ■ | ■ | ■ | ■ | سبويلر خلفي مع مصباح التوقف LED |
| Rear Mud Guard | | ■ | ■ | ■ | ■ | ■ | حواجز أتربة خلفية |
| Electric Mirrors | | ■ | ■ | | | | مرايات كهربائية |
| Electric Mirrors with Power Folding Function | | | | ■ | ■ | ■ | مرايات كهربائية وطي المرايات الجانبية كهربائيا |
| Color Key Exterior Mirrors and Outer Door Handles | | ■ | ■ | ■ | ■ | ■ | جميع المرايات والمقابض الخارجية بنفس لون السيارة |
| Roof rail black | | | | ■ | ■ | ■ | مجري سقف علوي خارجي أسود |
| Shark Fin Antenna | | ■ | ■ | ■ | ■ | ■ | أنتنة خلفية علوية |
| Power Panoramic Sunroof | | | | | ■ | ■ | فتحة سقف كهرباء بانوراما قابلة للفتح |
| Welcome Light and Coming Home Light | | ■ | ■ | ■ | ■ | ■ | إضاءة ترحيبية وإضاءة العودة للمنزل |
| LED Daytime Running Lamps [DRL] | | ■ | ■ | ■ | ■ | ■ | مصابيح ضباب أمامية ومصابيح للإضاءة النهارية المستمرة |
| Rear Fog Lamps | | ■ | ■ | ■ | ■ | ■ | مصابيح ضباب خلفية |
| LED Front Fog Lamps | | ■ | ■ | ■ | ■ | ■ | مصابيح ضباب أمامية LED |
| Projector Halogen Headlights with Leveling | | ■ | ■ | ■ | | | مصابيح أمامية هالوجين مع ضبط مستوي المصابيح الأمامية |
| LED headlights with Leveling | | | | | ■ | ■ | مصابيح أمامية LED مع ضبط مستوي المصابيح الأمامية |
| Front & Rear Windshield Wipers with Intelligent Washers | | ■ | ■ | ■ | ■ | ■ | مساحات زجاج أمامي وخلفي مزودة بمساحات ذكية |
| Rain Sensors | | | | | ■ | ■ | حساسات استشعار للمطر |
| Auto on/off Exterior Headlights | | | | | ■ | ■ | تحكم أوتوماتيكي لإضاءة المصابيح الخارجية |
| Power tailgate | | | | | ■ | ■ | شنطة خلفية تعمل بالكهرباء |

## Eclipse Cross Specifications

| Grade | GLX-2WD | | GLS 2WD | | GLS 4WD (S-AWC) | الفئة |
|---|---|---|---|---|---|---|
| Models' Grades | Insport | Insport Plus (NEW) | Inspire | Instyle | Infinity (New Pack) | الموديل |
| **Display, Audio and Connectivity** | | | | | | **النظام المرئي والصوتي وأنظمة الاتصال** |
| Wide 2 DIN Audio AM/FM Radio, CD , MP3 , USB x1 | ■ | | | | | راديو AM/FM ومشغل أسطوانات MP3 , USB, CD |
| Display Audio AM/FM radio, CD/MP3, USB | | ■ | | | | شاشة عرض صوتي , راديو AM/FM, CD/MP3, USB |
| 8 inch Smart Touch Screen with Apple Car play/ Android Auto (USB X2) | | | ■ | ■ | ■ | شاشة سمارت 8 إنش تعمل باللمس مع نظام أبل كار بلاي أو أندرويد أوتو ( USB 2) |
| Speakers | 4 Speaker | | | | 6 Speakers+ 2 Tweeters | سماعات وتويترز |
| Voice Control System with Bluetooth | ■ | ■ | ■ | ■ | ■ | نظام التحكم الصوتي مع بلوتوث |
| 360° Camera | | | | ■ | ■ | كاميرا 360 درجة |
| Rear View Camera | | ■ | ■ | | | كاميرا خلفية |
| Head Up Display | | | | ■ | ■ | شاشة لعرض المعلومات المتعلقة بالسرعة و المسافة |
| **Interior Features** | | | | | | **التجهيزات الداخلية** |
| Full Automatic Air Condition | ■ | ■ | ■ | | | تكييف هواء أوتوماتيكي |
| Dual Zone Automatic AC | | | | ■ | ■ | تكييف هواء أوتوماتيكي مزدوج |
| Rear Heater Duct | ■ | ■ | ■ | ■ | ■ | سخان للزجاج الخلفي |
| Multi Information Display | ■ | ■ | ■ | ■ | ■ | شاشة لعرض البيانات |
| Paddle Shifts | | | | ■ | ■ | بدالات سرعات |
| LED Interior Illumination (Smartphone Tray) | ■ | ■ | ■ | ■ | ■ | إضاءة بعلبة الهاتف الذكي |
| LED Interior Illumination ( Smartphone tray, Front Door Handel, Door Grip and Door Pocket) | | | ■ | ■ | ■ | إضاءة بالأبواب الأمامية من الداخل |
| Multifunction Steering wheel with switches for hands-free/Voice control system/Bluetooth/Cruise control with Steering Wheel Control | ■ | ■ | ■ | ■ | ■ | تحكم متعدد الوظائف من عجلة القيادة |
| Remote control (without keyless entry) | ■ | ■ | | | | مفتاح للتحكم عن بعد في فتح وغلق السيارة بريموت كونترول |
| Keyless Entry with Engine start/stop button | | | ■ | ■ | ■ | نظام الدخول بدون مفتاح مع زر تشغيل/إيقاف المحرك |
| Sport leather steering wheel | ■ | ■ | | ■ | | عجلة قيادة رياضية من الجلد |
| Sport steering wheel with silver and piano black accents | | | ■ | | ■ | عجلة قيادة رياضية بتفاصيل فضية وأسود لامع |
| Fabric Seats | ■ | ■ | | | | مقاعد قماش |
| High Grade Fabric Seats | | | ■ | ■ | | مقاعد قماش عالية الجودة |
| Full Black Leather Seats with Stitches | | | | | ■ | مقاعد جلد اسود بالكامل |
| Headining (Black) | | | | ■ | ■ | قماش السقف باللون الأسود |
| Dimming Rear View Mirror | ■ | ■ | ■ | ■ | ■ | مرآة تعتم الرؤية الخلفية |
| Power Window Auto up and Down function (Driver Only) | ■ | ■ | ■ | ■ | ■ | التحكم في رفع وخفض تلقائي لنافذة السائق |
| Power Window All Door Auto up and Down Function (Driver Only) | | | | | ■ | التحكم في رفع وخفض تلقائي لجميع النوافذ والأبواب من جانب السائق |
| Driver Seats Sliding & Reclining and height adjuster (Manual) | ■ | ■ | ■ | ■ | | التحكم اليدوي في وضعية ودرجة ميل وارتفاع كرسي السائق |
| Four Way Power Seats & Adjustable for Driver & Passenger | | | | | ■ | تحكم كهربائي لوضعية كرسي السائق 4 اتجاهات للسائق والراكب |
| Heated Seats for Driver and Front Passenger | | | | | ■ | تسخين لكراسي السائق والراكب الأمامي |
| Passenger Seat Sliding and Reclining Function | ■ | ■ | ■ | ■ | ■ | مقاعد أمامية وخلفية قابلة للطي وتغيير وضعية الجلوس |
| Sun visor with vanity mirror with lid, ticket holder x2 | ■ | ■ | | | | شمامات أمامية علوية مع مرايا وحامل للكروت |
| Sun visor with vanity mirror with lid, ticket holder x2 with illumination | | | ■ | ■ | ■ | شمامات أمامية علوية مضيئة مع مرايا وحامل للكروت |
| Front and Rear Headrests with Height Adjustable | ■ | ■ | ■ | ■ | ■ | مساند للرأس للمقاعد الأمامية والخلفية قابلة لتعديل الأرتفاع |
| Rear Center Arm Rest with Cup Holders | | | ■ | ■ | ■ | مسند خلفي مع حامل أكواب |
| Front and Rear Cup/Bottle Holders | ■ | ■ | ■ | ■ | ■ | حامل أكواب وحامل للزجاجات بالأبواب الأمامية والخلفية |
| Floor Console Box | ■ | ■ | | | | وحدة تخزين أمامية في الوسط |
| Floor Console Box Large Type with PVC and Sunglasses Tray | | | ■ | ■ | ■ | وحدة تخزين أمامية كبيرة في الوسط مع حامل للنظارة |
| Inside doors' handle | Black | | Chrome | | | مقابض الأبواب الداخلية |
| Ashtray | ■ | ■ | ■ | ■ | ■ | طفاية |
| Additional Soundproof/ Noise Isolator | | | | ■ | ■ | عزل إضافي للصوت |

* Note: The Mother Company and The distributor have the rights to change the specfications in the brochure without prior notice.

* ملاحظة: يحق للوكيل و الشركة الأم تغيير المواصفات المعلنة في الكاتالوج دون سابق إنذار

MITSUBISHI
MOTORS
Drive your Ambition